UL25/UL32/UL40

ELEVADORES UNIPERSONALES



- Elevador unipersonal compacto, fuerte y resistente
- Sistema de mástil telescópico patentado diseñado para trabajar hasta alturas de 14.1m
- Dimensiones compactas
- Pasa por puertas estándar
- Sistema de carga para vehículos

snorkel™

www.snorkellifts.com

ELEVADORES UNIPERSONALES

UL25/UL32/UL40

DIMENSIONES	UL25	UL32	UL40
Altura máx. de trabajo	9.6m	11.7m	14.1m
Altura máx. de plataforma (**A**)	7.6m	9.7m	12.1m
Longitud plataforma	0.56m	0.56m	0.56m
Anchura plataforma	0.66m	0.66m	0.66m
Huella estabilizadores (**B x C**)	2.06m x 1.99m		2.95m x 2.85m
Ancho total (**F**)	0.74m	0.74m	0.74m
Longitud total (**D**)	1.26m	1.32m	1.32m
Altura recogida (**E**)	1.99m	2.51m	2.9m
Longitud inclinada (**H**)	2.6m	2.64m	2.99m
Altura inclinada (**G**)	1.95m	1.95m	2.0m

PRESTACIONES			
Carga máx. admisible (CMA)	159kg	136kg	136kg
Max. velocidad de viento admisible	0m/s	0m/s	0m/s
Tiempos de ascendo/descendo	43/23 seg	57/26 seg	60/40 seg
Ruedas	250mm x 64mm traseras, 150mm ruedines, delanteras		
Controles	Pulsadores		
Distancia a pared (Distancia desde el frontal de la plataforma a la pared)	356mm	356mm	736mm

PROPULSION	
Fuente de alimentación (AC)	120/220V AC 50HZ
Fuente de alimentación (DC)	1 x 12V 105AH batería

PESO			
Peso (AC)	390kg	435kg	470kg
Peso (AC)	420kg	465kg	500kg

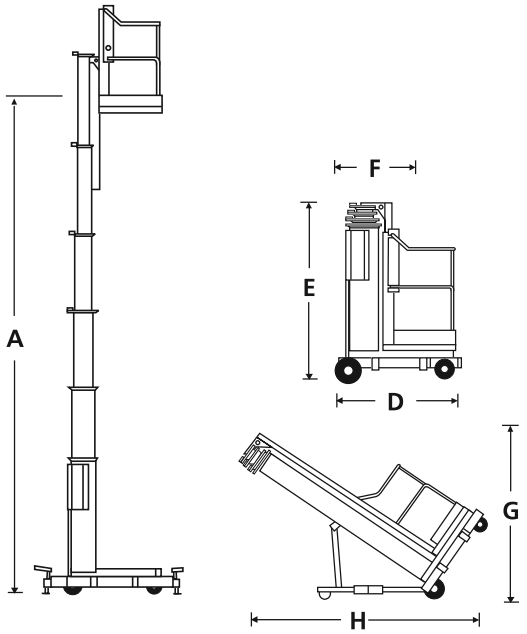

EQUIPAMIENTO ESTÁNDAR

- Sistema de mástil telescópico patentado Girder Lock
- Sistema de inclinación hacia atrás integrado
- Entrada a nivel del suelo
- Sistema de carga EZ de uso sencillo para el transporte
- Indicadores de bloqueo de estabilizadores
- Cargador de baterías integrado (solo DC)
- Neumáticos y ruedas giratorias no marcantes
- Garantía de 2 años para piezas y mano de obra, 5 años para los elementos estructurales
- Marcado CE

OPCIONES

- Pintura en colores especiales
- Bandeja de herramientas
- Aceite hidráulico respetuoso con el medio ambiente
- Localizador láser

HUELLA ESTABILIZADORES

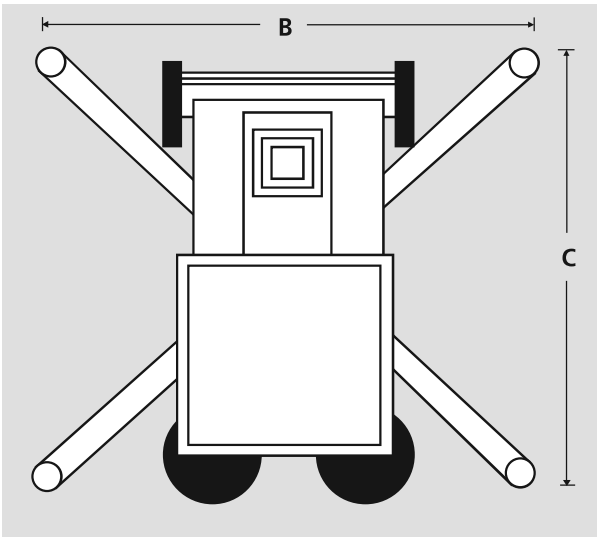

snorkel

Vigo Centre, Birtley Road,
Washington, Tyne & Wear,
NE38 9DA, U.K.

t: +44 (0) 845 1550 057
e: sales.emea@snorkellifts.com

www.snorkellifts.com

Especificación CE
© Snorkel 2021

Las características de los productos podrán verse alteradas sin previo aviso. Las ilustraciones y fotografías del presente catálogo no tienen carácter contractual. Consultar el manual del operador Snorkel correspondiente y seguir las instrucciones detalladas en el mismo para un uso y mantenimiento apropiado.

05/2021